さまざまな分野で真価を発揮する オープンチャンバー OTCシリーズ

OPEN CHMBER OTC series（オープンチャンバー）

電子精密機器から日用品にいたるまで、いろいろな製品の評価試験に活躍します。

仕　様

型名	OTC-213A	OTC-2D
使用冷媒	R404A	
外気遮断方式	エアーカーテン(2層)	エアーカーテン(3層)
温度制御範囲	−15℃〜+60℃(＊2)	−30℃〜+80℃(＊2)
温度分布幅	設定温度±1℃(＊2、3)	
温度到達時間	+25℃→+60℃：20分以内、+25℃→−15℃：30分以内	+25℃→+80℃：30分以内、+25℃→−30℃：120分以内(＊2、4)
温度制御方式	PID制御	PID制御・ファジィ制御
温度設定方式	タッチパネル入力	液晶表示部からのタッチパネル入力
温度表示方式	7セグメント表示	7セグメント表示・液晶式
動作モード	ノーマルモード(＊5)、自動デフロストモード(＊7)	ノーマルモード(＊5)、サイクルモード(＊6)、デフロストモード(＊7)
外部インターフェース	RS-232C	
冷凍機	スクロール式コンプレッサ750W	ロータリー式コンプレッサ1.1kW×2
冷媒：種類　封入量	フロン　R-404A　約1.7kg	フロン　R-404A　約2.0kg×2
庫 内 灯	白熱電球(AC100V 15W)×1個	白熱電球(AC100V 15W)×2個
安全機能	過電流検知による冷凍機停止 冷凍機圧力異常・冷凍機ユニット内の温度異常検出による運転停止 槽内温度上限設定による内部試料の保護 二重の過熱防止検出による運転停止 制御異常時による運転停止 電源の逆相接続検知による起動停止 漏電ブレーカーによる電源遮断 非常停止ボタンによる電源遮断	過電流検知による冷凍機停止 冷凍機圧力異常・冷凍機ユニット内の温度異常検出による運転停止 槽内温度上下限設定による内部試料の保護 二重の過熱防止検出による運転停止 制御異常時による運転停止 電源の逆相検知による起動停止 漏電ブレーカーによる電源遮断 非常停止ボタンによる電源遮断
オプション	中棚、作業カウンター、エコノカバー、延長排水ホース	中棚、作業カウンター、延長排水ホース、動作表示灯、打点記録計、排気ファン
使用電源	三相AC200V±10%(50/60Hz)	
消費電力	最大2.4kW(50Hz)、2.6kW(60Hz)	最大4kW(50Hz)、5kW(60Hz)
環境条件	保存温度0〜40℃/使用温度5〜30℃ 使用湿度20〜80%RH(結露しないこと)	
質　　量	約180kg(＊1)	約470kg(＊1)
外形寸法	(W)750×(H)1500×(D)880mm(突起部を含まず)	(W)1130×(H)1700×(D)1100mm(突起部を含まず)
槽内寸法	(W)670×(H)400×(D)500mm	(W)810×(H)600×(D)600mm
槽内容量	約134リットル	約300リットル

＊1：オプション無しの場合。
＊2：周囲温度25℃、湿度60%以下、庫内灯OFF、無試料の場合。
＊3：設定温度安定状態の時。
＊4：エコノカバーを閉めた時。
＊5：槽内を一定温度に制御する単一動作モード。
＊6：1〜16ステップまでの温度ステップによる繰返し自動運転モード。1ステップあたり1分から999分まで設定可能。
＊7：冷却運転時に付着した霜を溶かすモード。OTC-2Dのみ自動、手動、挿入（サイクル運転時に挿入）の3種類。

外観図

OTC-213A

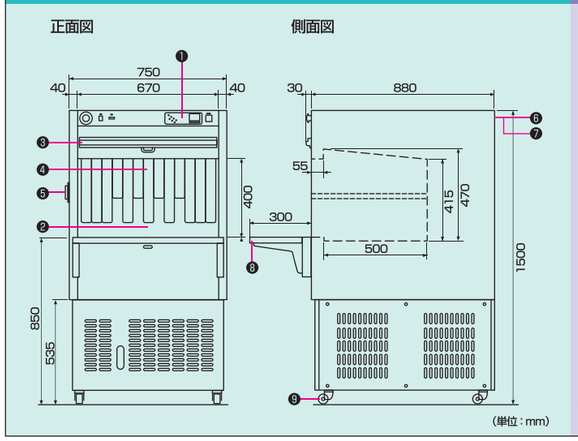

OTC-2D

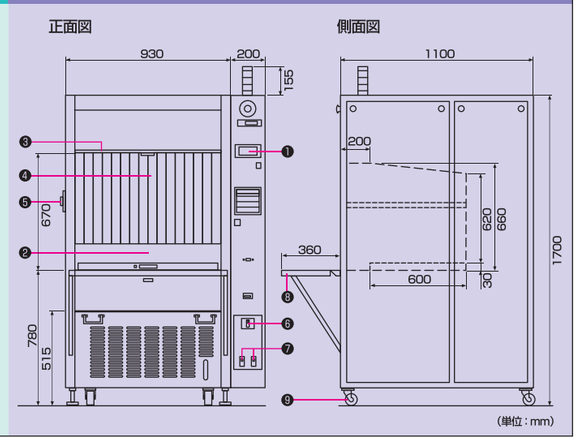

❶操作パネル　❷槽内　❸エコノカバー（213Aのみオプション）　❹エアーガイド　❺ケーブル穴（左側面）　❻漏電ブレーカー　❼モータープレーカー　❽折りたたみ式作業カウンター（オプション）　❾キャスター

安全なご使用のために

●ご使用の際には、取扱説明書を必ずお読みの上、それに従って、正しくお使いください。●アースは必ず取付けてご使用ください。●本機は屋内専用です。風の強い場所、雨水のかかる場所や直射日光の当たる場所、極端に高温または低温になる場所では使用しないでください。●爆発物や引火性の高いものは試料として使用できません。●可燃性ガス・引火物などのある場所では使用しないでください。

●本機の仕様や外観デザインなどは、改良のために予告なく変更することがあります。　●本カタログの製品写真と実機の色彩とでは、印刷の都合により多少の差異が生じる場合があります。

■ 製造発売元 ―――― URL：http://www.tacy.co.jp/

株式会社 高見沢サイバネティックス

本　社　東京都中野区中央２丁目４８番５号　TEL03(3227)3361(代)

本社営業部 TEL03(3227)9255（代）　福岡営業所 TEL092（472）6207（代）
大阪営業所 TEL06(6363)8991（代）　長野営業所 TEL0267（82）7344（代）
名古屋営業所 TEL052(582)8201（代）　高崎営業所 TEL027（327）2321（代）

長野第一工場・長野第二工場・長野第三工場・長野技術棟
海外事業所　上海駐在員事務所

取扱店

● このカタログの内容は、2015年12月中旬のものです。　'1512・B・500 Tacy-SM

TAKAMISAWA

通信制御搭載 RS-232C

オープン温度試験槽

OPEN CHAMBER

OTC-SERIES（オープンチャンバー）

地球にやさしい新冷媒 R404A オゾン層破壊係数ゼロ

信頼のロングセラーが、ここまで進化しました。

OTC-213A
温度制御範囲 −15℃〜+60℃

OTC-2D
温度制御範囲 −30℃〜+80℃

株式会社 高見沢サイバネティックス

より高度に、より使いやすく、より環境にやさしく。研究開発のnext oneに挑む、多様な産業界の躍進をサポートします。

産業インフラをしっかり陰で支え、多大な実績と信頼を築いてきたロングセラーのオープンチャンバー〈OTCシリーズ〉。
環境問題対策を追求し、地球にやさしい新冷媒「R404A」を採用して生まれ変わりました。
作業性も一段とアップし、研究開発や品質保証部門のデスクサイドで、生産部門の製造ラインで、
効率的な温度試験を行うために必須のアイテムといえます。

OTCシリーズの特長

●地球環境にやさしい
オゾン層破壊係数"ゼロ"の新冷媒「R404A」を採用した冷凍機を搭載しています。

●頼もしいエアーカーテン
独自のメカニズムで優れた整流効果を持つエアーカーテン方式により、外気をシャットアウト。槽内温度分布を±1℃以内に制御できます（試料によっては若干の変動があります）。

●スムーズな作業性
扉のないオープン構造のため、槽内に直接手を入れて作業ができ、外部機器とのケーブル接続も容易です。また、槽内全体が見渡せ、試料の観察も思いのままに行えます。

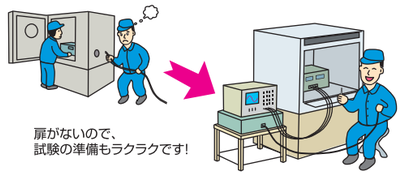

●充実した安全対策
槽内温度の過熱、冷凍機の異常、電源逆相接続などに対応したさまざまな安全機能を備えています。

●便利な外部インターフェース
RS-232C通信で、パソコンによる遠隔制御も可能です。また、プログラムは弊社Webサイトからダウンロードできます。

●移動が容易
設置工事が必要なく、キャスターがついているので、必要なときにデスクサイドでの試験も手軽にできます。

2層エアカーテン方式 DOUBLE OTC-213A

通信制御搭載 RS-232C

温度制御範囲 −15℃〜+60℃

●2層のエアーカーテン方式の断熱構造を強化したため、外気との遮断効率、冷却能力がアップしました。
●スクロール型コンプレッサを採用し、冷凍能力を向上。低温度到達のスピードアップを実現しました。同時に省電力化を図っています。

操作パネルの名称

空気の流れ

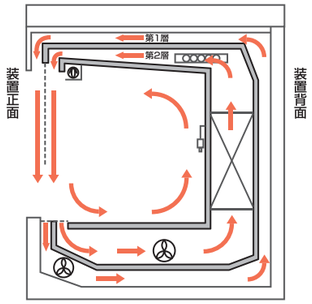

温度推移 （電源周波数50/60HZ、外気温25℃、外気湿度60%）

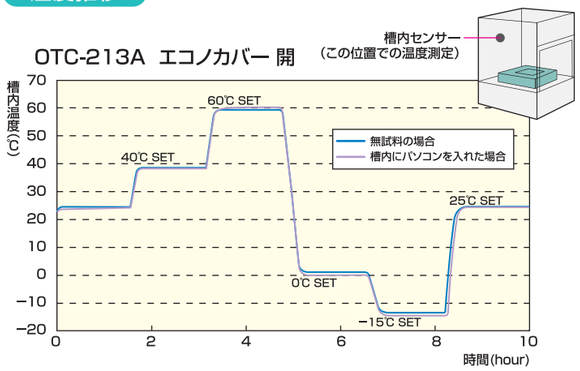

3層エアカーテン方式 TRIPLE OTC-2D

通信制御搭載 RS-232C

温度制御範囲 −30℃〜+80℃

●優れた遮断性能を発揮する3層エアーカーテン方式により、高精度の評価試験を可能にします。
●PID制御・ファジイ制御による精密な温度コントロールで、槽内温度を小数点以下1桁まで表示します。
●スライド式の底板により、試料の出し入れが容易です（引出し幅：380mm）
●デフロスト専用ヒーターを搭載し、デフロスト時間を短縮しました。
●槽内温度や試料の温度変化の記録用に、熱電対・測温抵抗体・直流電圧による測定が可能な打点記録計を取り付けることが可能です（オプション）。

操作パネルの名称

空気の流れ

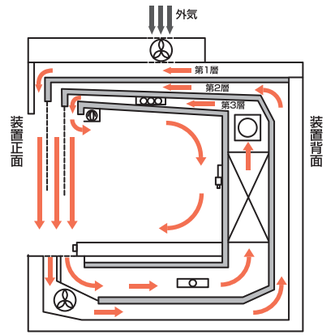
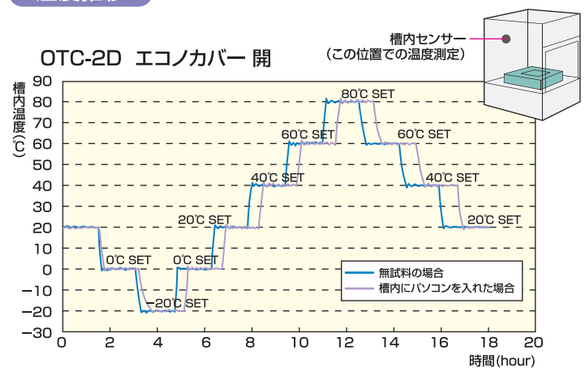
温度推移 （電源周波数50/60HZ、外気温25℃、外気湿度60%）